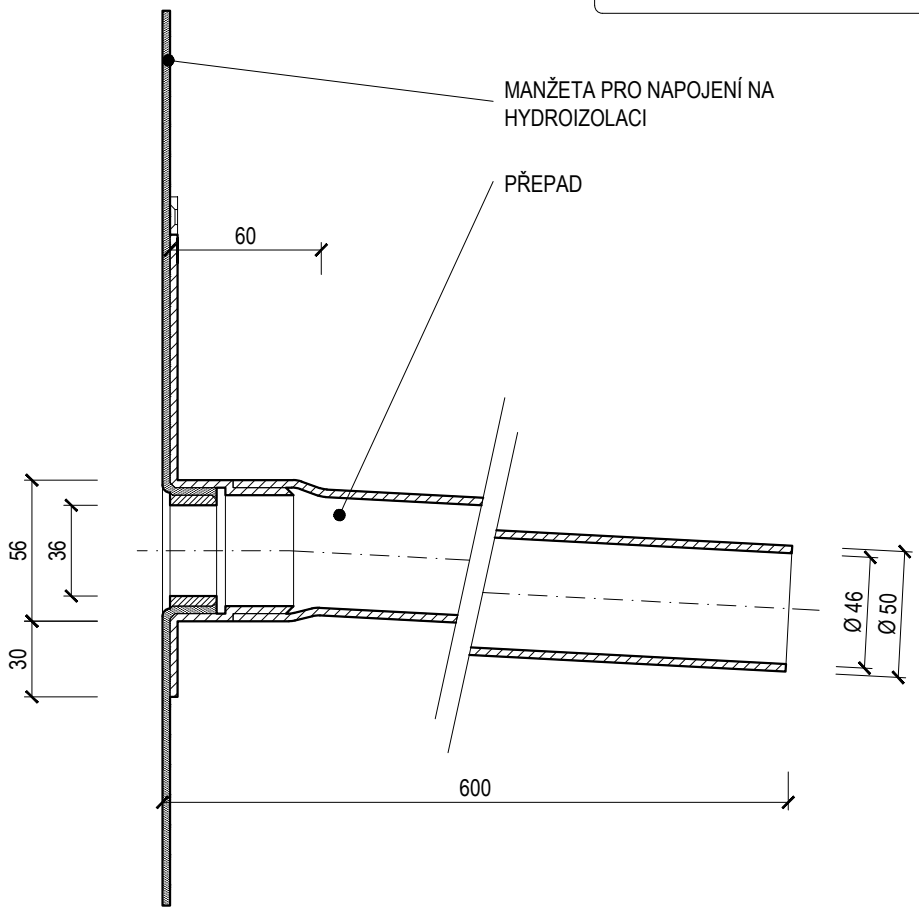

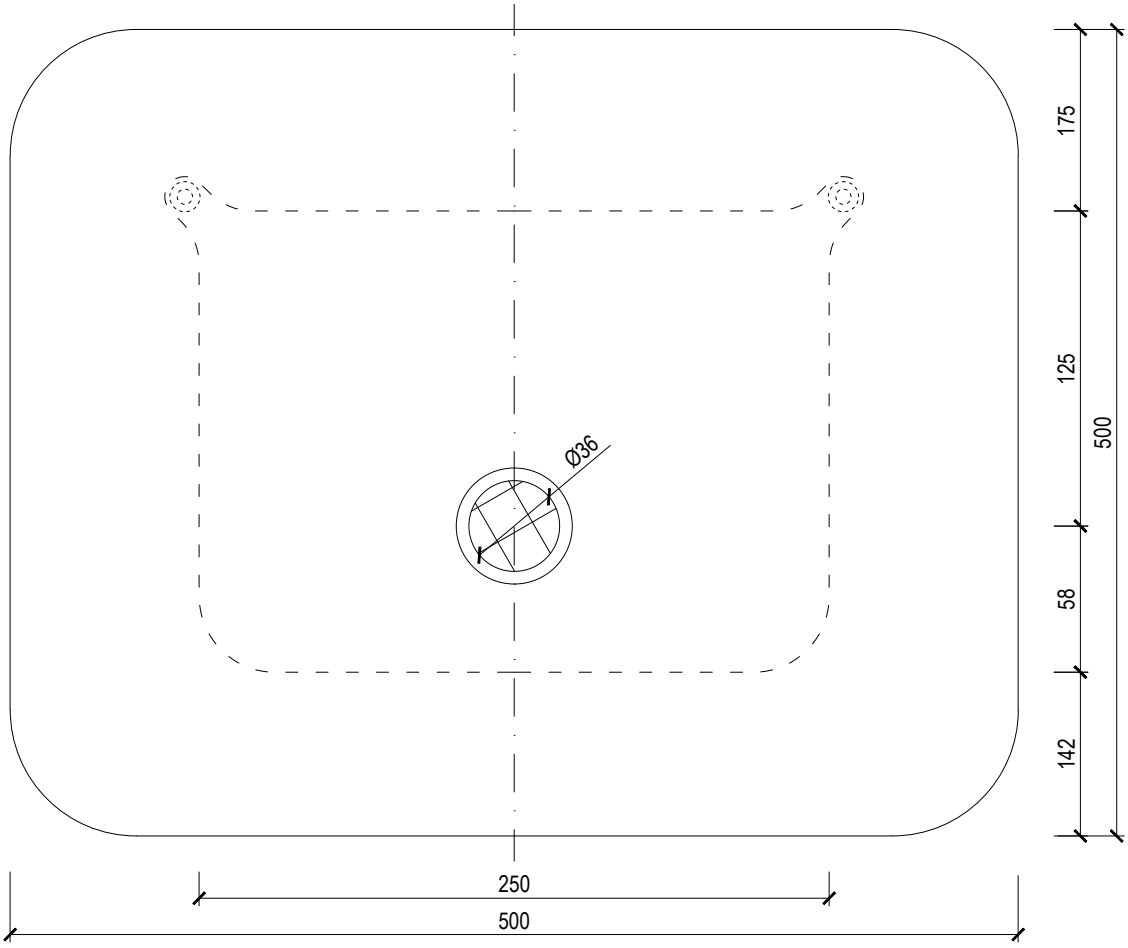

POJISTNÝ PŘEPAD KULATÝ

TYP: TWPP 50 ___	___ = manžeta na zakázku (TPO, PE, EDPM, STE,...)	TOPWET ROOF ELEMENTS
KÓD: 131820050	HMOTNOST: 0,88 kg	WWW.TOPWET.CZ
MĚŘÍTKO: 1:3	MATERIÁL: POLYAMID	INFO: +420 777 701 241